KSH

Made in Germany

Ключалка

Монетна ключалка

Обновете заключването на шкафовете си – сигурно, лесно и без промени на вратите

КСХ-Хаджидимитров ЕООД
София 1839, кв. Враждебна,
ул. 3-та, № 4
02 943 45 34
office@obkov.com

KSH Hadzhidimitrov

Made in Germany

ОБЩ ПРЕГЛЕД

Нови ключалки без промени по вратите

Монетната ключалка е интелигентното и практично решение за сигурно съхранение на вещи. С лесен монтаж на предната част на вратата можете да замените старите брави, без нужда от допълнителни модификации. Перфектен за фитнеси, клубове и обществени места, този механизъм гарантира, че вещите на вашите клиенти са сигурни – само с едно пускане на монета.

Без нужда от модификации на вратите

Съществуващите ключалки могат лесно да бъдат заменени с този монетен механизъм, без допълнителни промени на вратите.

Просто и сигурно

Ключът остава заключен, докато не бъде поставена монета, гарантирайки, че само платилите потребители имат достъп.

Универсално решение

Подходящ за врати до **18 мм** дебелина, като предлага гъвкавост за различни видове шкафове и гардероби. Може да се постави за лява и дясна врата

Перфектен за натоварени зони

Идеален за обществени места, фитнеси, клубове и институции, където сигурността е от първостепенно значение.

KSH Hadzhidimitrov
КСХ-Хаджидимитров ЕООД София, кв.Враждебна, ул. 3-та, 4 тел.: 02/ 943 45 34 www.obkov.com /e-mail: office@obkov.com

Made in Germany

Спецификации

Ключалка за монета от 1 лев - комбинирана (лява и дясна)

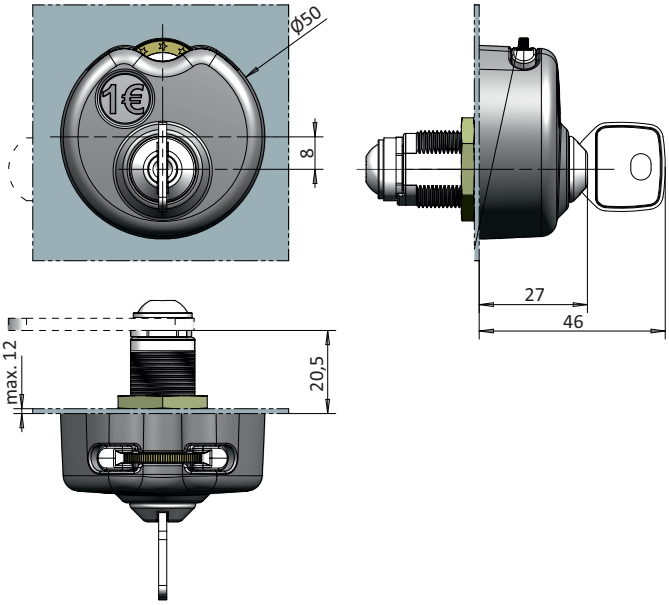

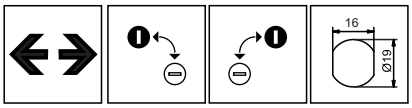

Монетна ключалка модел 71

Код	Система	Покритие	Цена в лева с ДДС
549-260007131000	Различен ключ	черна	65,30

Кода включва: Монетна ключалка, 2 ключа, гайка M19 (SW22), гумен пръстен.

АКСЕСОАРИ

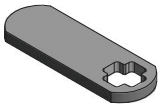

Зъбец **031**

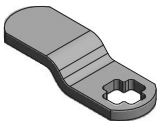

Зъбец **039**

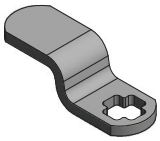

Зъбец **040**

Код	Покритие	Цена в лева с ДДС

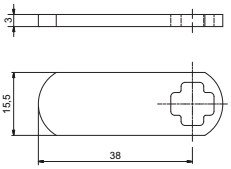

549-430600310	никел	2,50

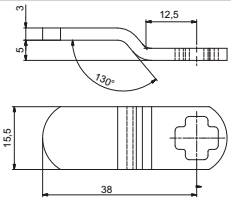

549-430600390	никел	2,80

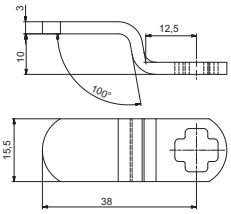

549-430600400	никел	2,80

Фиксиране на зъбеца

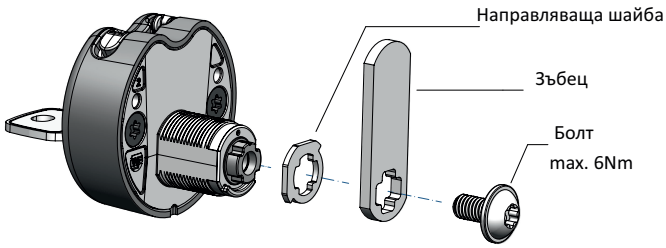

Промяна на посоката на въртене

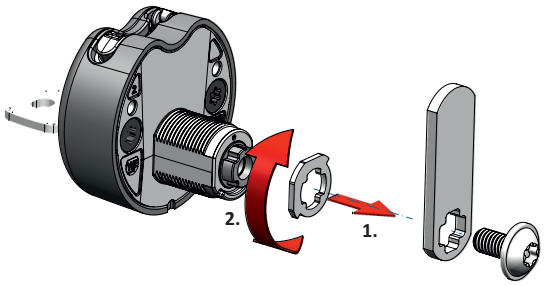

Посоката на въртене, ляво или дясно, може да се смени като се завърти направляващата шайба.

KSH Hadzhidimitrov
КСХ-Хаджидимитров ЕООД София, кв.Враждебна, ул. 3-та, 4 тел.: 02/ 943 45 34 www.obkov.com /e-mail: office@obkov.com

Made in Germany

Разстояние до зъбеца при използване на различните видове, в зависимост от начина на поставяне

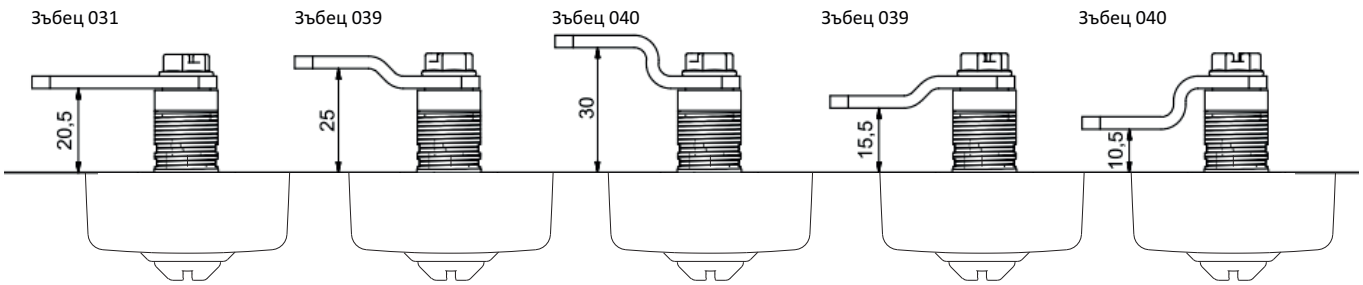

Допълнителен пръстен за поставяне на дървени вратички

Код	Покритие	Цена в лева с ДДС
14.04.307-0	никел	0,54

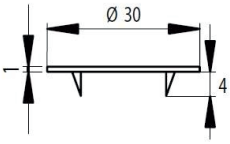

Авариен ключ за отваряне при загуба на оригинал

Код	Покритие	Цена в лева с ДДС
549-640271001	никел	95,00

Начин на работа

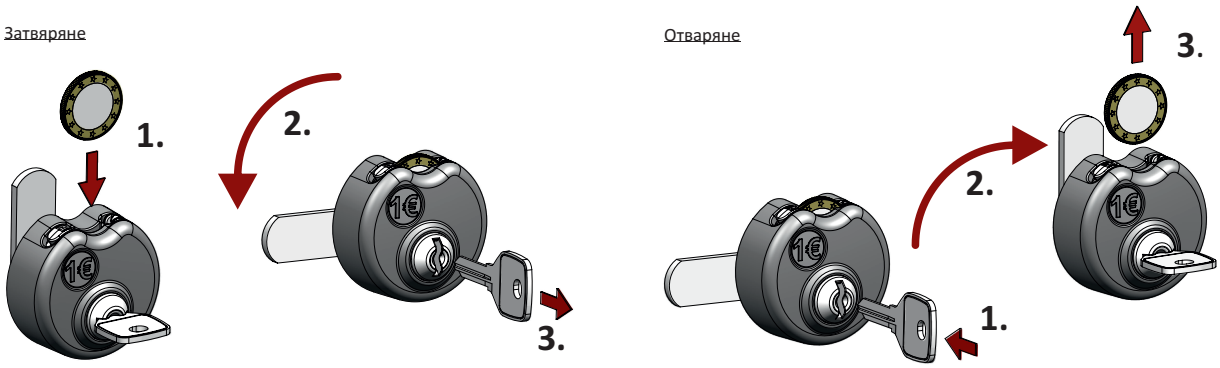

Описание

Приложение: лични шкафчета, депозитни кутии и др.
Комбинации: 1000 комбинации, двустранен ключ, Мастер ключ
Монета: 1 лев
Посока на въртене: Регулируема лява/дясна
Материал: Корпус - ПВЦ подсилен с фибростъкло, механика - ЦАМ
Покритие: Черно